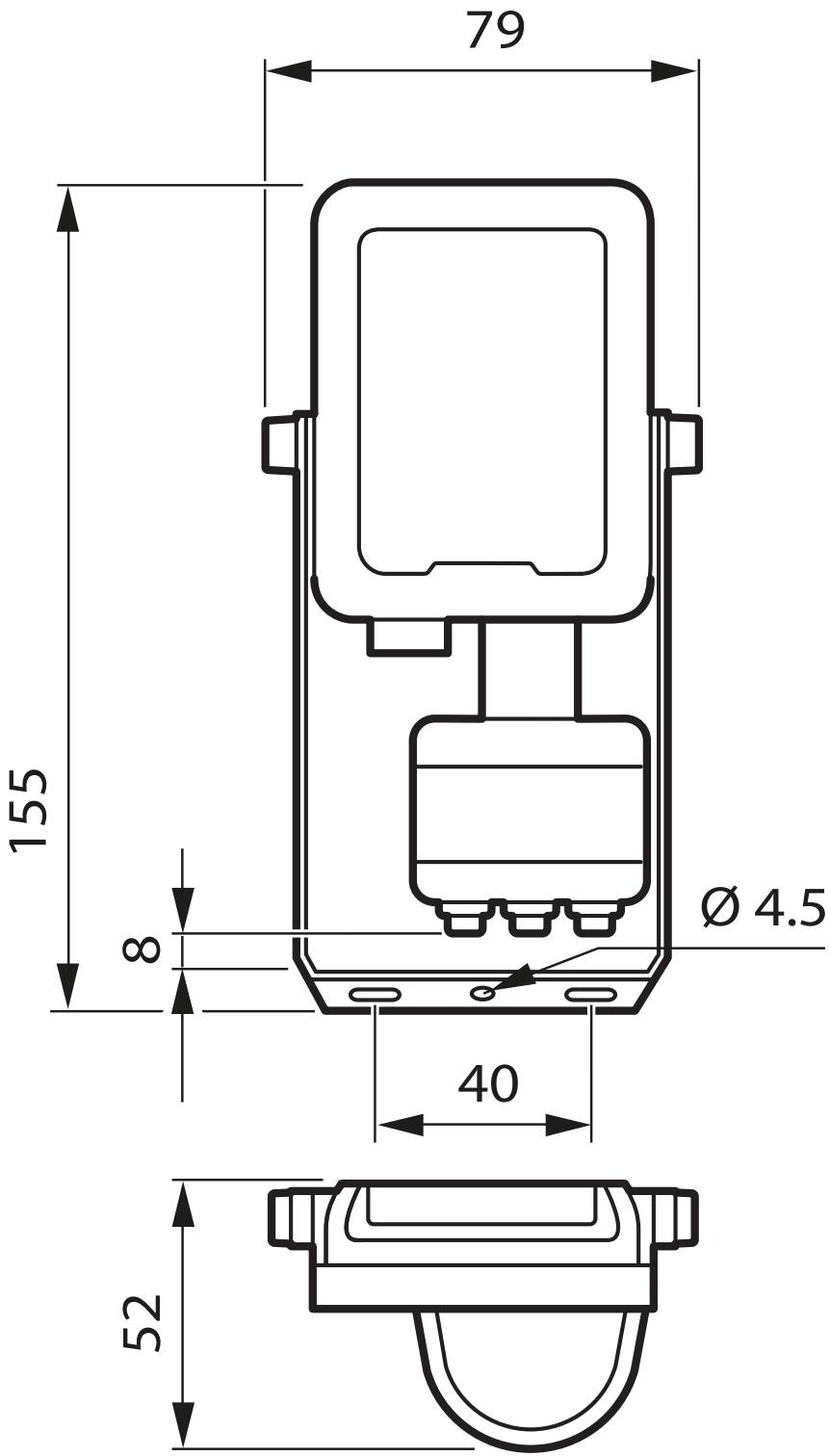
79
155
8
Ø 4.5
40
52

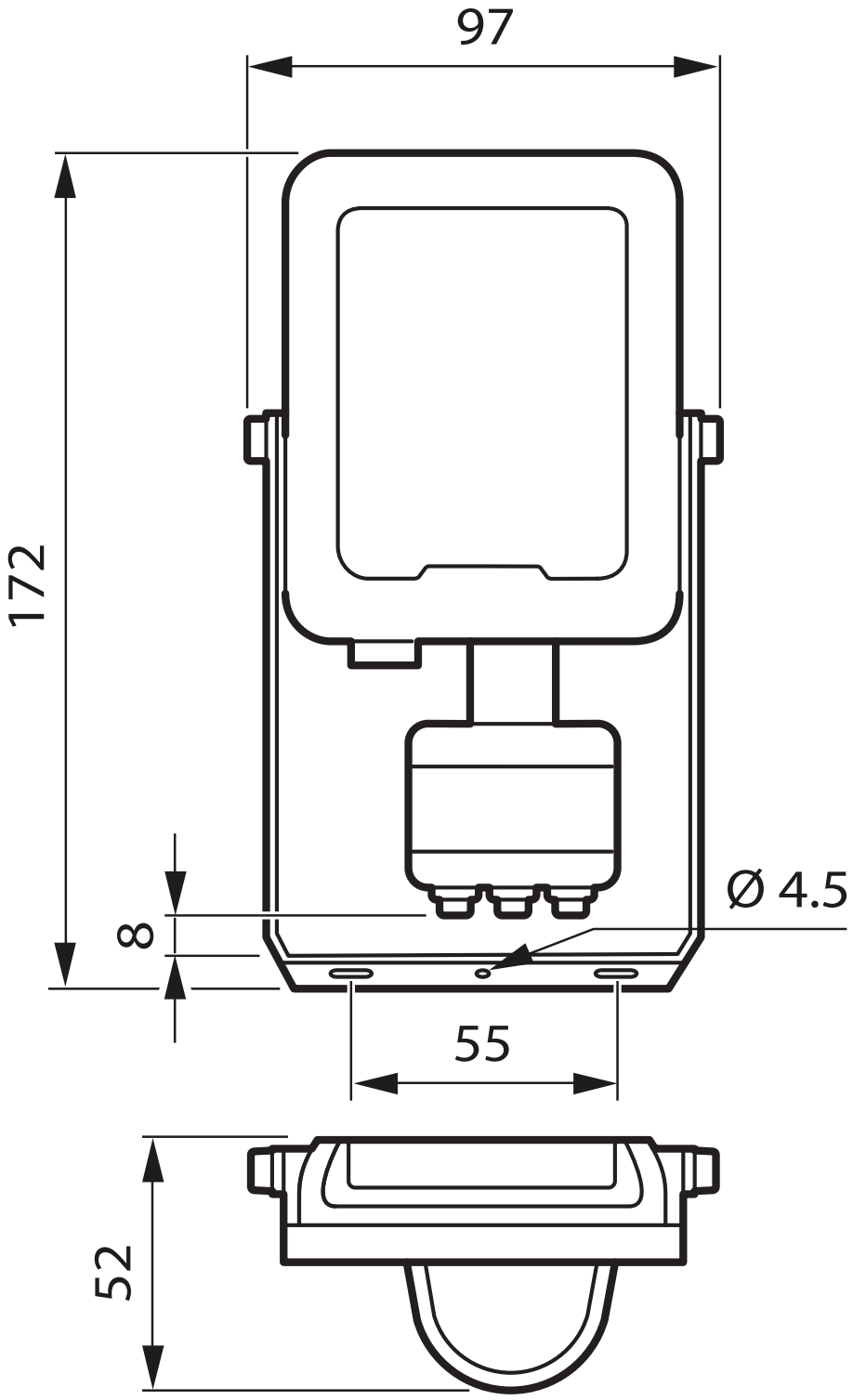
97
172
8
Ø 4.5
55
52

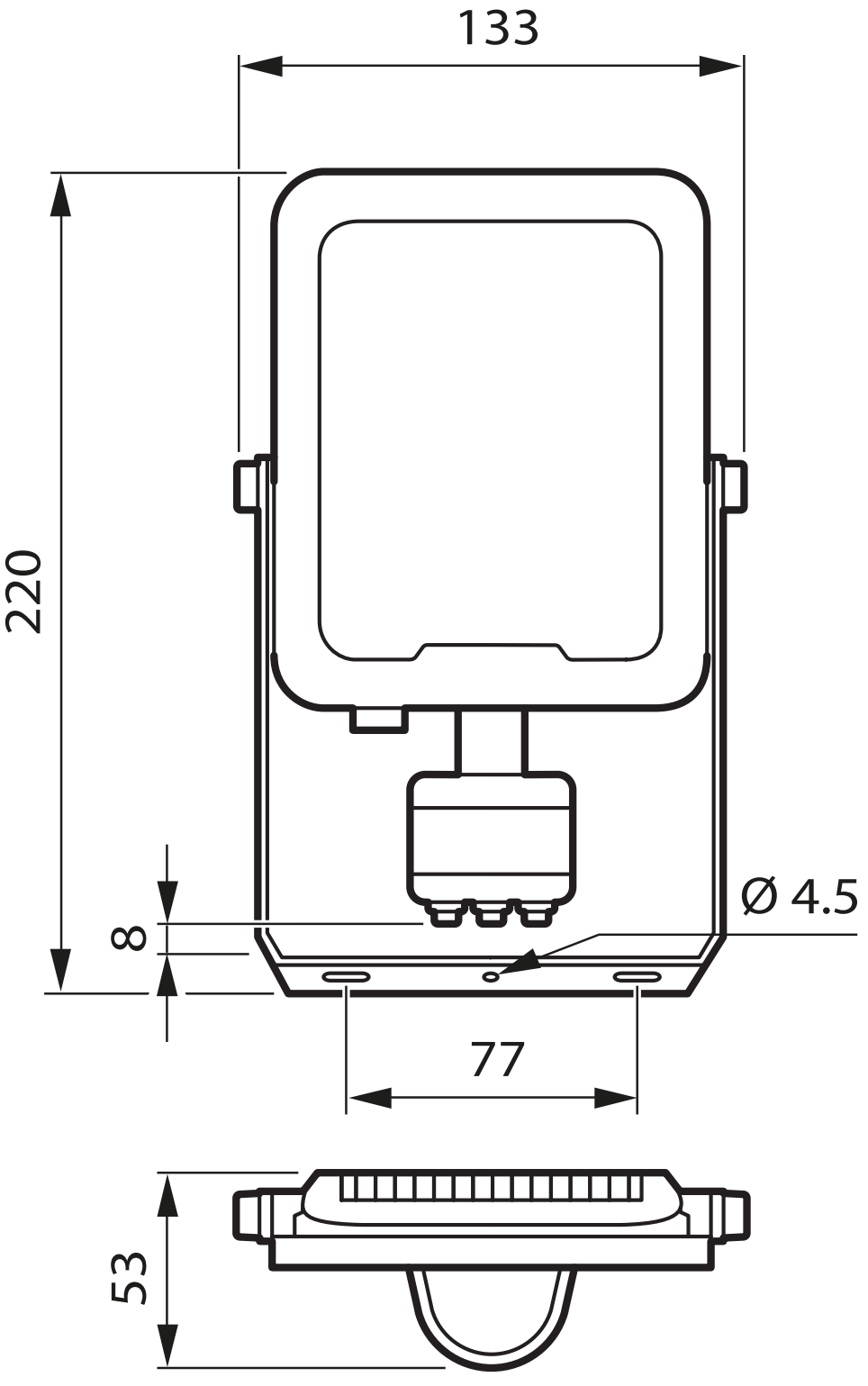
133
220
8
Ø 4.5
77
53

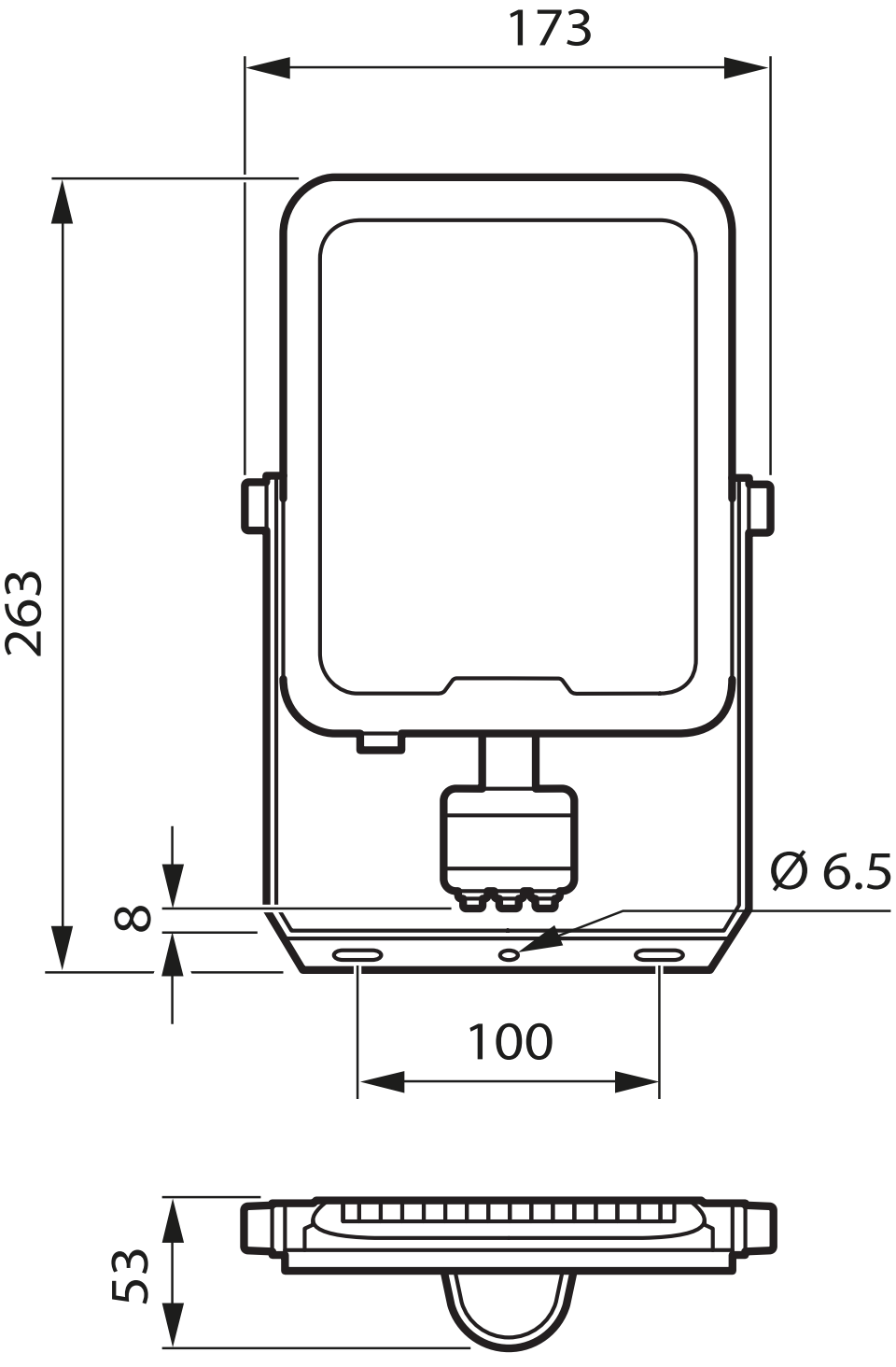
173
263
8
Ø 6.5
100
53

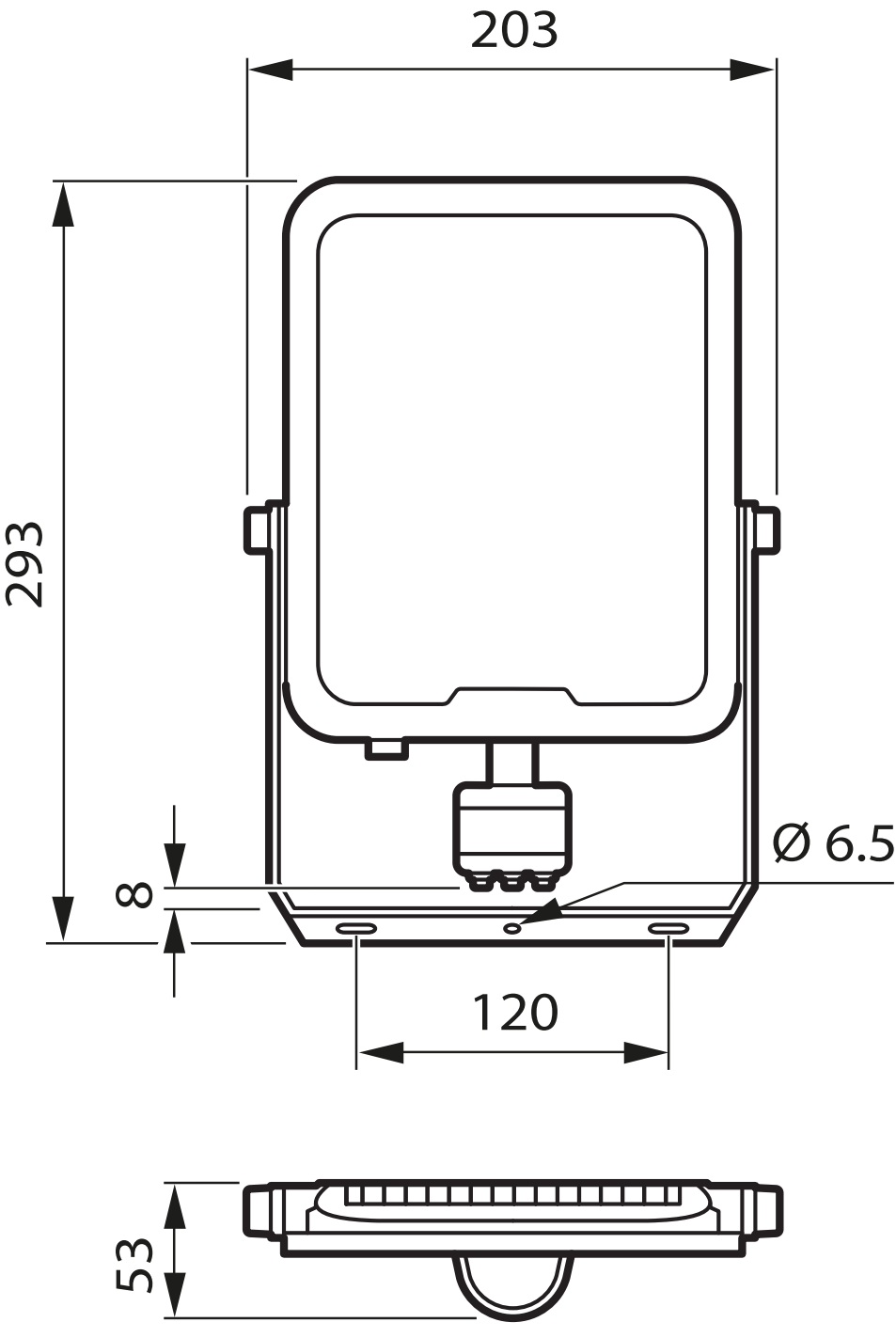
203
293
8
Ø 6.5
120
53